TAVOLA:	DATA:
PARTICOLARE BAGNO RISTORANTE FALORIA scala 1:50	28.07.2026

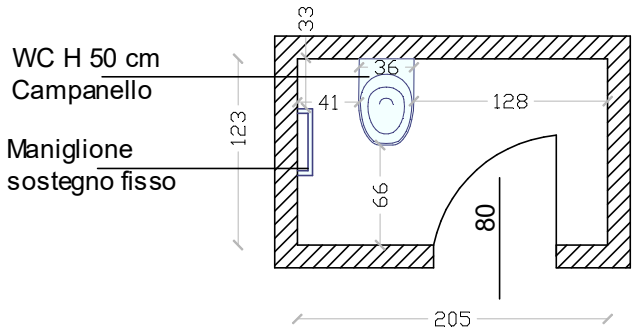

* Lavandino H 84 cm in antibagno

RILEVAZIONE EFFETTUATA DA COOPERATIVA HANDICREA

via S. Martino 46, 38122 Trento
Tel. 0461-239396 E-mail: info@handicrea.it